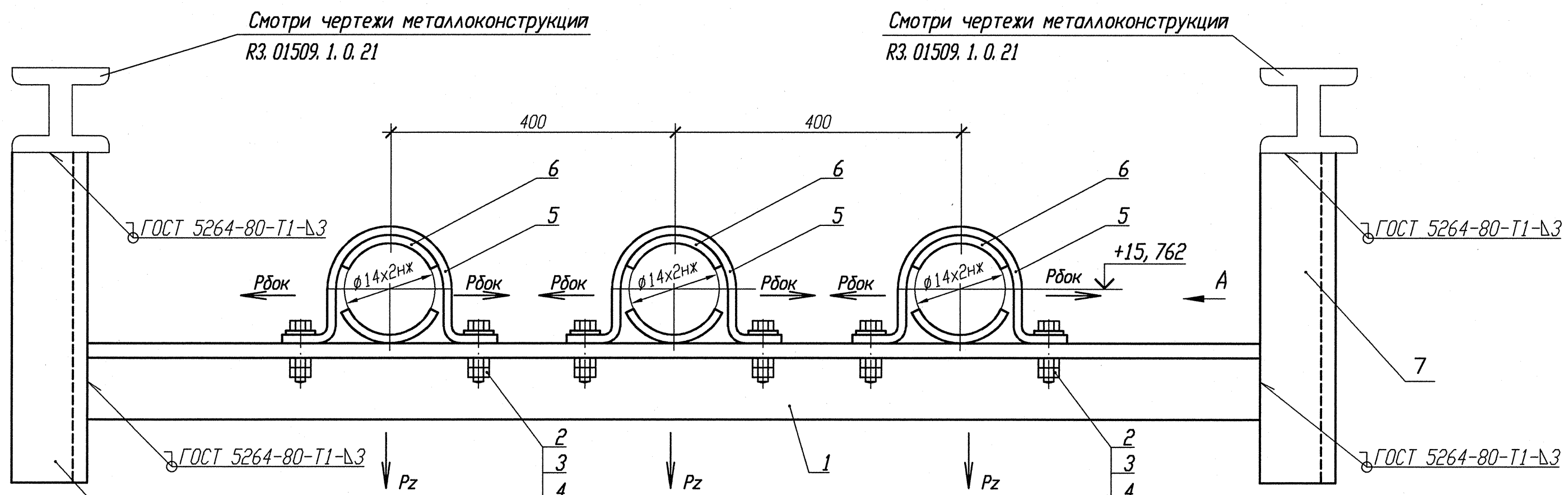

Деталь поз. 5 (Lр=130)

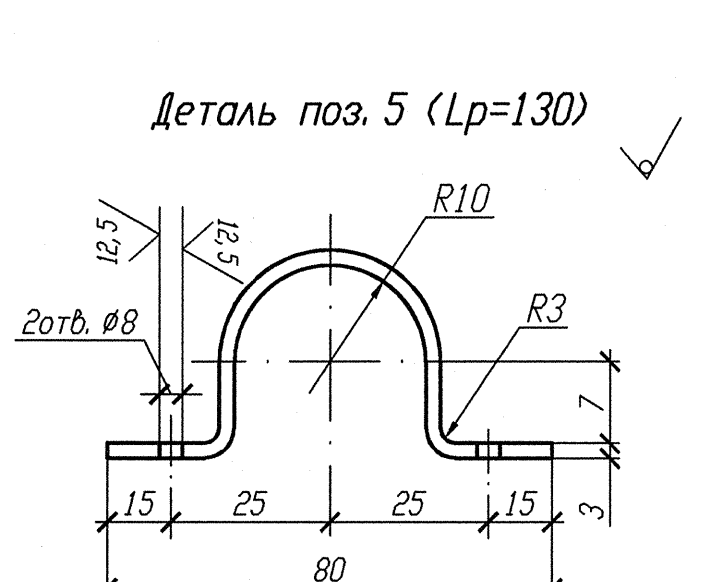

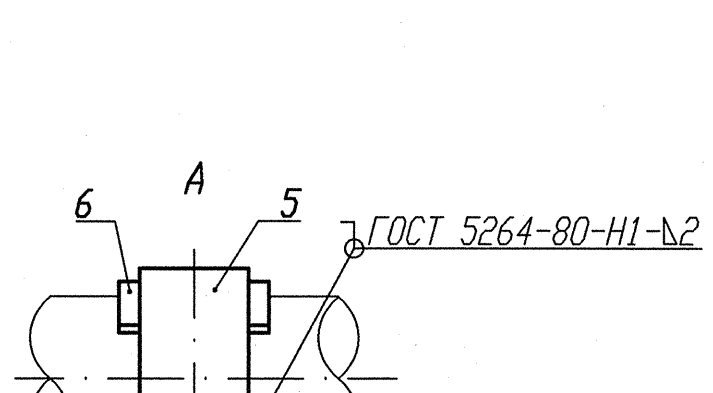

Деталь поз. 6

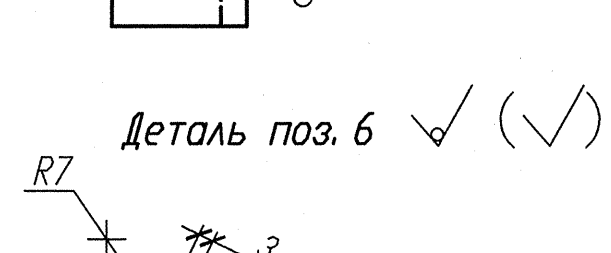

Спецификация деталей

Поз.	Обозначение	Наименование	Кол.	Материал	Масса, кг ед.	Масса, кг общ.	Приме-чание
1	ГОСТ 8509-93	Уголок В 35х35х4 l=2000	1	Ст 3 пс 2-св ГОСТ 535-2005	4, 200	4, 200	
2	ГОСТ 7798-70	Болт М6-6gх30. 56. 35	6	35 ГОСТ 1050-88	0, 009	0, 054	
3	ГОСТ 11371-78	Шайба А. 6х2. 02. Ст3пс	6	0К360В-2-IV-Ст3пс ГОСТ 16523-97	0, 0014	0, 0084	
4	ГОСТ 5915-70	Гайка М6-6Н. 8. 35	12	35 ГОСТ 1050-88	0, 0026	0, 0312	
5	БК-1998784	Полухомут Б-ПН-3х130х30	3	0К360В-4-IV-Ст3сп-сВ ГОСТ 16523-97	0, 08	0, 24	
6	БК-1998785	Прокладка Б-ПН-3х22х50	6	12Х18Н10Т-М4г ГОСТ 5582-75	0, 03	0, 18	
7	ГОСТ 8240-97	Швеллер 10 l=150	2	Ст 3 пс 2-сВ ГОСТ 535-2005	1, 2885	2, 577	
	ГОСТ 2246-70	Проволока		СВ-04Х19Н11М3		-	
	ГОСТ 9467-75	Электроды		УОНИИ 13/45		-	
					Итого:	7, 291	

Номер опоры	3TV10Y135	3TV10Y136	3TV10Y137
Нагрузка на опору Pz(кН)	0, 223	0, 222	0, 222
Нагрузка на опору Рбок(кН)	0, 150	0, 153	0, 154
Отметка опоры	+15, 762	+15, 762	+15, 762

1 Привязку опоры смотри изометрический чертеж 3TV30Z07, 3TV40Z07, 3TV50Z07.
2 Сварку производить по ГОСТ 5264-80.
3 Отметка трубопровода подлежит уточнению в соответствии с уклоном трубопровода.
4 Максимальная нагрузка на опору Р дана с учетом сейсмического воздействия.
5 Спецификация составлена на три опоры.
6 Изготовить один комплект.

АРХИВНЫЙ ЭКЗЕМПЛЯР

Изм.	Кол. уч.	Лист	Nдок.	Подпись	Дата
Инж. Зк.		Случевская			12.02
Пров. инж. Ik.		Швабинский			12.02
Пров. вед. инж.		Махотина			12.02
Н. контр.		Краснояров			13.02

Инв. N подл. R3. 03732. 1. 0. 13
Лист 123

R3. TV10. 3095. 013. 03. 00. 041

Ростовская АЭС Блок 3

Редукторное отделение
Герметичная часть
Трубопроводы отбора проб
Рр больше 2. 2 МПа

Стадия	Лист	Листов
Р		1

Опора скользящая направляющая
3TV10Y135, 3TV10Y136, 3TV10Y137

ОАО "НИАЭП" 2013

Взам. инв. N
Подп. и дата 12.03.13
Инв. N подл. R3. 03732. 1. 0. 13

Формат А4х3